住宅、オフィスの空調・換気のモニタリングに

RCD 010 THD

CO_2 / Humidity / Temperature Transmitter

温湿度・CO_2 トランスミッター

KRONE CORPORATION CE

RCD 010 THD は、二酸化炭素（CO_2）・湿度（rH）・温度（T）の実測値をカラー LCD ディスプレイに表示します。また、それぞれのパラメーターごとにアナログ信号（0-10V）を出力できるため、DDC / PLC コントローラー、BAS、BMS、BEMS などに接続することも可能です。空調や換気、クリーンルーム、住宅、オフィス、ホテル、技術室、会議室、コンベンションセンターなどの環境測定に最適です。

見やすいカラー液晶

温度、湿度、CO_2の値がひと目でわかる

- 見やすいカラー LCD ディスプレイ
- アナログ信号出力（0-10V）
- 自動校正機能付き NDIR センサ
- ディップスイッチによる各種センサの計測範囲の変更
- ディップスイッチによる相対・絶対湿度 / 露点 / エンタルピー切替
- 外付け温度センサ入力端子（オプション）
- VOC センサ出力（オプション）

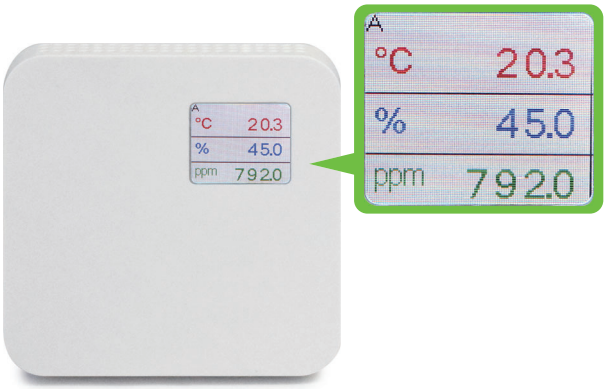

型式	RCD 010 THD
温度・湿度センサ	静電容量式
温度精度	± 0.3°K (+5℃ ～ +60℃) + 2.5% F.S
湿度精度	± 2%.(20 ～ 80% rH) + 2% F.S
アナログ出力 二酸化炭素(CO_2)	0-10 VDC
湿度	0-10 VDC
温度	0-10 VDC
電源	12-24 VAC/DC
消費電力	40-100 mA
ウォームアップ時間	60分
ディスプレイ	LCD
外付け温度センサ入力端子	PT1000、PT100、NTC 10K、NTC 10K、NTC 1.8K、NI1000 など (オプション)
二酸化炭素 (CO_2)センサ	自動校正機能付きNDIRセンサ
精度	0-2000 ppm : ±60 ppm ± 2% F.S
	0-5000 ppm :±150 ppm ± 2% F.S
接続	1.5 mm^2 スクリュークランプ
ケース	ABS、Colour RAL 9010
外寸 (L×W×H):	87.5 x 87.5 x 30 mm
保護等級:	IP30
使用環境条件	0 ～ 50℃、0 ～ 98% r.H.
指令 Electromagn. EMC	2014/30/EU
Low voltage LVD	2014/35/EU
Standards	EN 60730-1 2011
	EN 60730-2-9 2011 EN14597
	EN14597

■寸法図

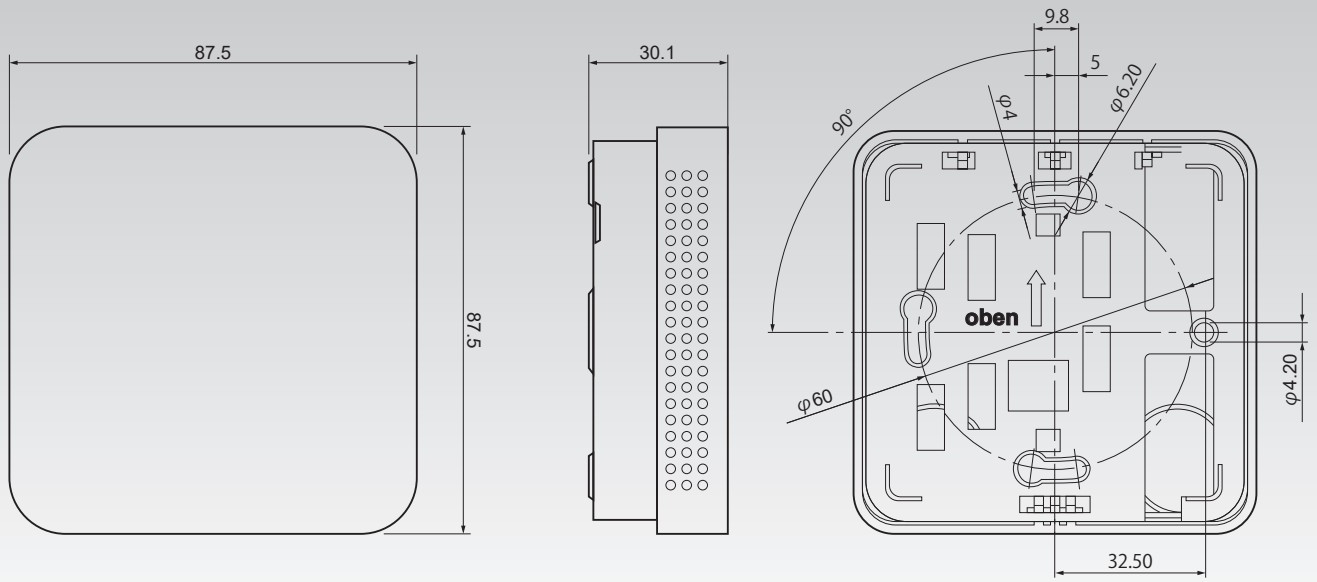

■計測範囲の設定（ジャンパーピンで設定）

temperature-Ranges

Range	1	2
0...50℃	OFF	OFF

Humidity-Ranges

Range	3	4	5	6
Relative humidity				
0%...100%	OFF	OFF	OFF	OFF
Absolute humidity				
0g/m³...30g/m³	ON	OFF	OFF	OFF
0g/m³...50g/m³	ON	ON	OFF	OFF
0g/m³...80g/m³	ON	ON	ON	OFF
Mix ratio				
0g/kg...30g/kg	OFF	OFF	OFF	ON
0g/kg...50g/kg	OFF	OFF	ON	ON
0g/kg...80g/kg	OFF	ON	ON	ON
Dew point				
0℃...50℃	OFF	ON	ON	OFF
−50℃...100℃	ON	OFF	OFF	ON
−20℃...80℃	OFF	ON	OFF	ON
Enthalpy				
0kj/kg...85kj/kg	ON	ON	ON	ON

Setting CO_2-Ranges

Range	7	8
Range CO_2		
0...2000 ppm	OFF	
0...5000 ppm	ON	
Auto-Calibration		
OFF		ON
ON		OFF

■結線仕様

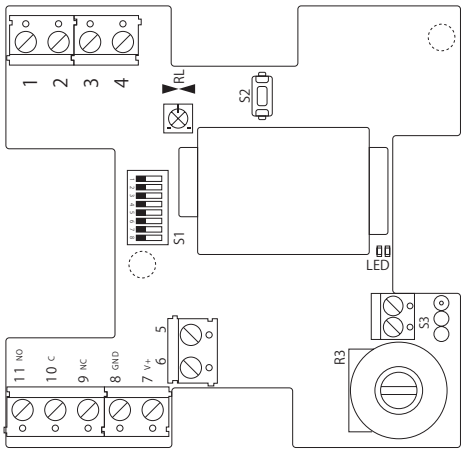

Electrical connection

Pin	(0-10V) CO_2	CO_2/℃	CO_2/℃/rF
1	ppm	temp	temp
2	(VOC)	ppm	humidity
3	-	(VOC)	ppm
4	-	-	(VOC)
5	(passive poti)		
6	(passive poti)		
7	V+		
8	GND		
9	(relay NC)		
10	(relay C)		
11	(relay NO)		
12	(passive sensor)		
13	(passive sensor)		
R1	temp.Adjustment		
S3	polarity R3		
S2	CO2 Manual adjustment to 400 ppm		

株式会社 クローネ

KRONE

本　　社：〒124-0023 東京都葛飾区東新小岩3丁目9番6号　TEL:(03)3695-5431/FAX:(03)3695-5698
大阪支店：〒530-0054 大阪市北区南森町2-2-9(南森町八千代ビル7F) TEL:(06)6361-4831/FAX:(06)6361-9360
e-mail: sales-tokyo@krone.co.jp　URL: https://www.krone.co.jp

■カタログに掲載してある製品の色は印刷インキの関係上、実際とは異なる場合があります。
■製品のデザイン、仕様等などは、予告なく変更する場合があります。

CG49999-0002-02 2021/6